U-car Grading Report

グー鑑定証

本レポートに記載される車両は株式会社プロトコーポレーションが委託する特定非営利活動法人日本自動車鑑定協会の資格保有者が厳選かつ公平な検査を行い特定非営利活動法人日本自動車鑑定協会の定める基準にて品質評価を行ったものであることを証明する。

車両諸元内容

車名・グレード	カローラツーリング ハイブリッド S		
カラー	ブラックマイカ		
年式	2019年	走行距離計表示	42,724Km
型式	ZWE211W	車台番号	ZWE211-6005434
備考/			

クオリティーグレード

外 装/	★★★★	気になるようなキズやヘコミは補修済みですが、小さなキズやヘコミは残っています。
内 装/	★★★★	気になる汚れ等が部分的にあります。
骨 格/	修復歴 無	骨格部位に異常はありません。
機 関/	正常	主要機関に不具合はありません。

鑑定日	2022年4月25日
販売店	株式会社カーズクラブ　ハイブリッド専門店
所在地	岡山県岡山市北区富原3712-1

本レポートは鑑定時点での車両状態を示すものであり、以降将来にわたり品質を保証するものではありません。
車両状態は時間の経過に伴い変化する場合もございます。鑑定日をご確認の上、現在の車両状態については販売店にお問合せ下さい。

グー鑑定　品質検査委託先
特定非営利活動法人
日本自動車鑑定協会

JAAA
Japan Automobile Appraisal Association

PROTO

グー鑑定　コンディションチェックシート

J43322D2515

鑑定日	2022年4月25日		再鑑定日		

クオリティーグレード	外装	★★★★	内装	★★★★	修復歴	修復歴 無	機関	正常

車両状態の説明

小	カードサイズ未満	中	A4サイズ未満	大	A4サイズ以上	数個	2個以上

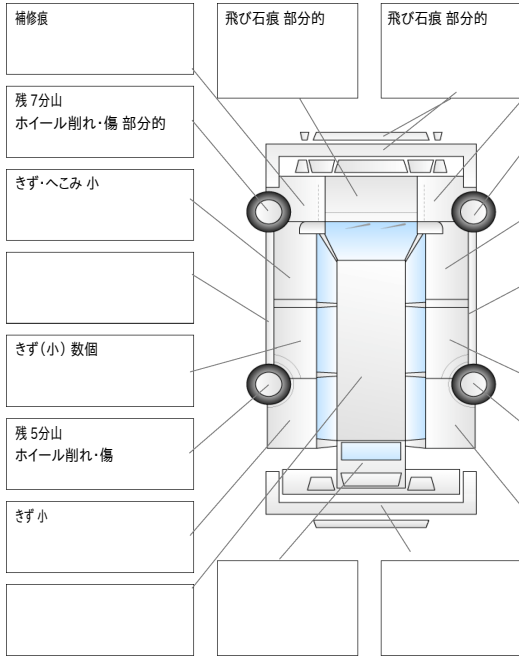

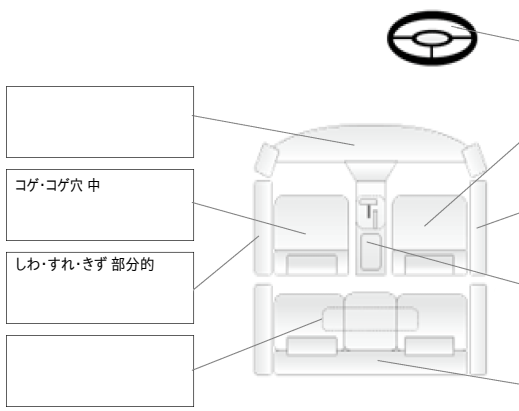

<特記事項>
小傷

<ウィンドウ類の状態>
フロントウィンドウ 飛び石痕 部分的

タイヤ残山は摩耗の程度を目視により判定しています。(ミリ表示ではありません)
【例:残山5分山=概ね50パーセント程度の残り溝を示す】

車両状態の確認は、停止状態で実施できる範囲で行っています。判定結果は走行チェックを伴うものではありません。
評価については他検査機関等の評価と異なる場合があります。