J43118I2008

# U-car Grading Report

## グー鑑定証

本レポートに記載される車両は株式会社プロトコーポレーションが委託する特定非営利活動法人日本自動車鑑定協会の資格保有者が厳選かつ公平な検査を行い特定非営利活動法人日本自動車鑑定協会の定める基準にて品質評価を行ったものであることを証明する。

### 車両諸元内容

| | | | |
|---|---|---|---|
| 車名・グレード | インサイトエクスクルーシブ XL インターナビセレクト | | |
| カラー | プレミアムホワイトパール | | |
| 初年度登録 | 平成24年 | 走行距離計表示 | 38,389Km |
| 型式 | ZE3 | 車台番号 | ZE3-1003127 |
| 備考/ | | | |

### クオリティーグレード

| | | |
|---|---|---|
| 外　装/ | ★★★★ | 気になるようなｷｽﾞやﾍｺﾐは補修済みですが、小さなｷｽﾞやﾍｺﾐは残っています。 |
| 内　装/ | ★★★★ | 気になる汚れ等が部分的にあります。 |
| 修復歴/ | 無 | 骨格部位に異常はありません。 |
| 機　関/ | 正常 | 主要機関に不具合はありません。 |

| | |
|---|---|
| 鑑定日 | 平成30年9月20日 |
| 販売店 | 株式会社 カーズクラブ ハイブリッド専門店 |
| 所在地 | 岡山県岡山市北区富原3712-1 |

車両状態の確認は、停止状態で実施できる範囲で判定を行っています。判定結果は走行チェックを伴うものではありません。
本レポートは鑑定時点での車両状態を示すものであり、以降将来にわたり品質を保証するものではありません。車両状態は時間の経過に伴い変化する場合もございます。鑑定日をご確認の上、現在の車両状態については販売店にお問合せ下さい。

グー鑑定　品質検査委託先
特定非営利活動法人
日本自動車鑑定協会

JAAA
Japan Automobile Appraisal Association

PROTO

---

グー鑑定　コンディションチェックシート

J43118I2008

| | | | | | |
|---|---|---|---|---|---|
| 鑑定日 | 平成30年9月20日 | | 再鑑定日 | | |

| | | | | | | | | |
|---|---|---|---|---|---|---|---|---|
| クオリティーグレード | 外装 | ★★★★ | 内装 | ★★★★ | 修復歴 | 無 | 機関 | 正常 |

### 車両状態の説明

| | | | | | | | |
|---|---|---|---|---|---|---|---|
| 極小 | 500円玉程度未満 | | 小 | カードサイズ程度未満 | | 中 | A4サイズ程度未満 |
| 大 | A4サイズ以上 | | 数個 | 5～6個 | | 複数 | 7個以上 |

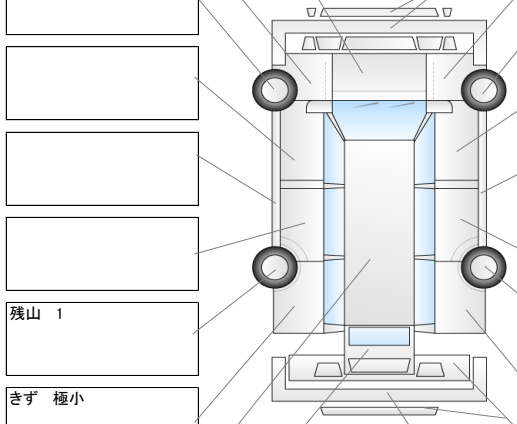

きず（小）　数個
残山　1
残山　1
きず・へこみ　極小
残山　1
残山　1
きず　極小
きず　極小

すれ・傷　全体的
すれ・傷　部分的
しわ・すれ　中
きず　部分的
しわ・すれ　小
きず　部分的
すれ・傷　部分的

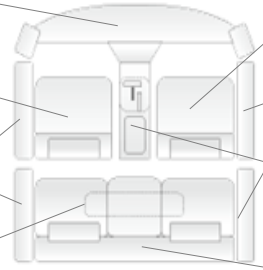

＜特記事項＞
外装全体　薄いクリア傷　有
ハンドルカバー

＜ウィンドウ類の状態＞
フロントウィンドウ　飛び石痕　部分的

＜内装特記事項＞
荷室　汚れ・傷　部分的

本コンディションチェックシートは鑑定時点の車両状態を示し、評価については他検査機関等の評価と異なる場合があります。